УДК 621.643.4.063:006.354 Группа Г18

ГОСУДАРСТВЕННЫЙ СТАНДАРТ СОЮЗА ССР

КРЕСТОВИНЫ ПЕРЕХОДНЫЕ С ДИАМЕТРОМ РЕЗЬБЫ 14 мм НА ОДНОМ ШТУЦЕРЕ ДЛЯ СОЕДИНЕНИЙ ТРУБОПРОВОДОВ ПО ВНУТРЕННЕМУ КОНУСУ

Конструкция и размеры

Reducer-type crosses with thread diameter 14 mm on single fitting for tube connections on internal cone. Construction and dimensions

ГОСТ 16068—70

Постановлением Комитета стандартов, мер и измерительных приборов при Совете Министров СССР от 5 июня 1970 г. № 839 срок введения установлен с 01.01.71

Несоблюдение стандарта преследуется по закону

1. Конструкция и размеры переходных крестовин должны соответствовать указанным на чертеже и в таблице.

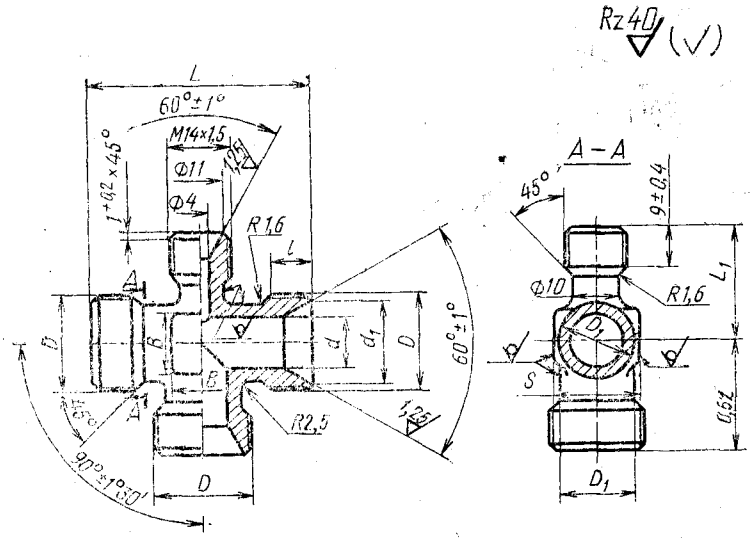

Издание официальное

Перепечатка воспрещена

★

Переиздание. Июнь 1987 г.

Размеры, мм

Наружный диаметр труб $D_н$	d	d_1	Резьба D	D_1	S	l Пред. откл. ±0,4	L Номин.	L Пред. откл.	L_1 Пред. откл. ±0,4	B	Масса 100 шт. в кг
12	10	17,0	M20×1,5	15	17	9	48	±0,4	24	10	7,10
14	12	19,0	M22×1,5	17	19		50		25	13	8,80
16	14	21,0	M24×1,5	19	22	11	55		26	15	10,00
18	16	24,0	M27×1,5	22	24		60		28	17	13,56
20	18	27,0	M30×1,5	24	27		62		30	18	15,00
22	20	29,0	M33×1,5	26		12	68		32		16,20
24	22			28	30					22	16,80
25	23	32,0	M36×1,5	29		13	72				16,98
28	26	35,0	M39×1,5	32	32		75		34	25	19,40
30	28	35,5		34	36					28	21,80
32	30	38,0	M42×1,5	37	41		78		35	30	23,98
34	32	41,0	M45×1,5	39			82	±0,6	38		24,80
36	34	44,0	M48×1,5	41	46		85				25,60
38	36			43							27,50

2. Материал: штамповки из стали марок 45, 38ХА, 12Х18Н9Т (Х18Н9Т), 13Х11Н2В2МФ (1Х12Н2ВМФ).

3. Технические требования — по ГОСТ 16078—70.

Пример условного обозначения переходной крестовины к трубопроводу $D_н$ 16 из стали марки 45:

Крестовина переходная 16—022 ГОСТ 16068—70

То же, из стали марки 38ХА:

Крестовина переходная 16—021 ГОСТ 16068—70

То же, из стали марки 12Х18Н9Т:

Крестовина переходная 16—012 ГОСТ 16068—70

То же, из стали марки 13Х11Н2В2МФ:

Крестовина переходная 16—011 ГОСТ 16068—70

То же, для изделий авиационной и общей техники:

Крестовина переходная 16—022А ГОСТ 16068—70

Крестовина переходная 16—021А ГОСТ 16068—70

Крестовина переходная 16—012А ГОСТ 16068—70

Крестовина переходная 16—011А ГОСТ 16068—70